UNIPUMP Консольно-моноблочный насос FC32-200-4

Консольно-моноблочные насосы · Артикул 83534 · Серия FC

1. Обзор

Консольно-моноблочный насос серии FC предназначен для перекачивания чистой воды и неагрессивных к материалам насоса жидкостей, сходных по свойствам с водой и не содержащих абразивных или волокнистых включений. Насосы имеют моноблочную конструкцию: электродвигатель с удлинённым валом соединён с проточной частью.
Патрубки насоса снабжены круглыми фланцами, обеспечивающими возможность присоединения к системе. Для подключения насоса используются ответные фланцы с внутренней резьбой, входящие в комплект поставки
Электродвигатель — трёхфазный асинхронный двухполюсный закрытого типа исполнения, с воздушным охлаждением и медной обмоткой статора. Вал электродвигателя передаёт вращательное движение рабочему колесу насоса.

Основные данные

Максимальная мощность, кВт	4
Максимальный напор, м	54,5
Максимальная производительность, м3/ч	27
Номинальный напор, м	40
Номинальная подача, м3/ч	20
Максимальное давление в системе, бар	16
Максимальная температура перекачиваемой жидкости, °C	-10...+120
Гарантия, мес	24

2. Гидравлические характеристики

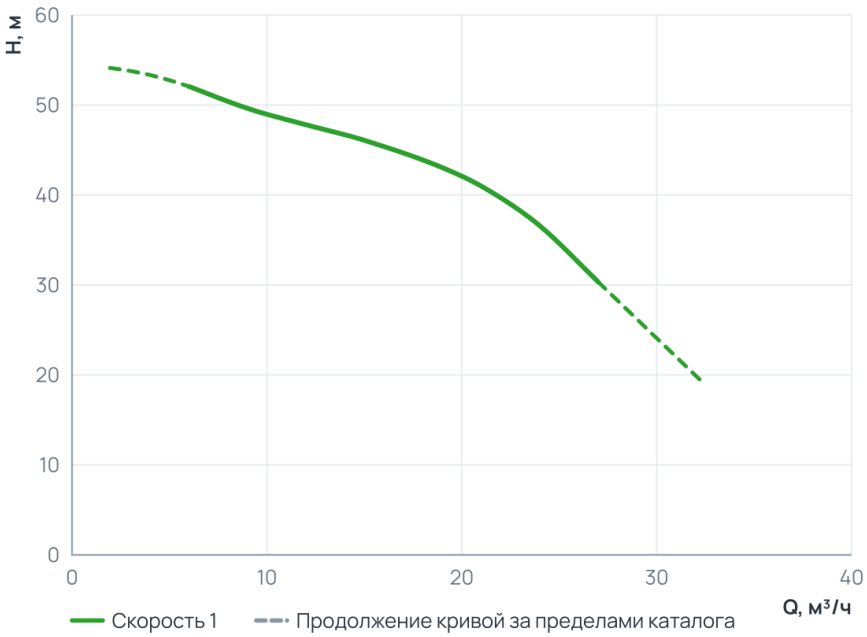

Рабочий диапазон

Подача Q	6 ... 27 м³/ч
Напор H	30,3 ... 52,1 м

Пунктир на диаграмме — продолжение кривой за пределами каталога производителя.

3. Технические данные

Общие сведения

Тип	Консольно-моноблочный насос	Серия	FC
Гарантия, мес	24	Число полюсов	2

Общие сведения (продолжение)

Страна производства	Китай	Макс. содержание примесей (г/м³)	100
Температура окружающего воздуха ( )	+1...+40	Максимальное количество пусков в час	20

Гидравлические данные

Номинальный напор, м	40	Максимальный напор, м	54,5
Номинальная подача, м3/ч	20	Номинальная подача (л/мин)	333
Максимальное давление в системе, бар	16	Максимальная производительность, м3/ч	27
Максимальная производительность, л/мин	450		

Перекачиваемая среда

Рабочая жидкость	Чистая вода	Температура окружающей среды, °C	-10...+40
Максимальный размер неабразивных включений, мм	0,2	Максимальная температура перекачиваемой жидкости, °C	-10...+120

Материалы

Материал корпуса	Чугун	Материал обмотки статора	Медь
Материал рабочего колеса	Нержавеющая сталь	Диаметр рабочего колеса, мм	200

Монтаж и присоединение

Вес, кг	63	Длина, мм	500
Высота, мм	342	Ширина, мм	250
Способ установки	Горизонтальный	Диаметр вход/выход мм	50×32
Диаметр входного патрубка	DN50	Диаметр выходного патрубка	DN32

Электродвигатель

Класс изоляции	F	Степень защиты	IP55
Номинальный ток, А	8,21	Параметры электросети	3~; 400В; 50Гц
Частота вращения, об/мин	2900	Максимальная мощность, Вт	4 000
Максимальная мощность, кВт	4		

4. Габаритные размеры

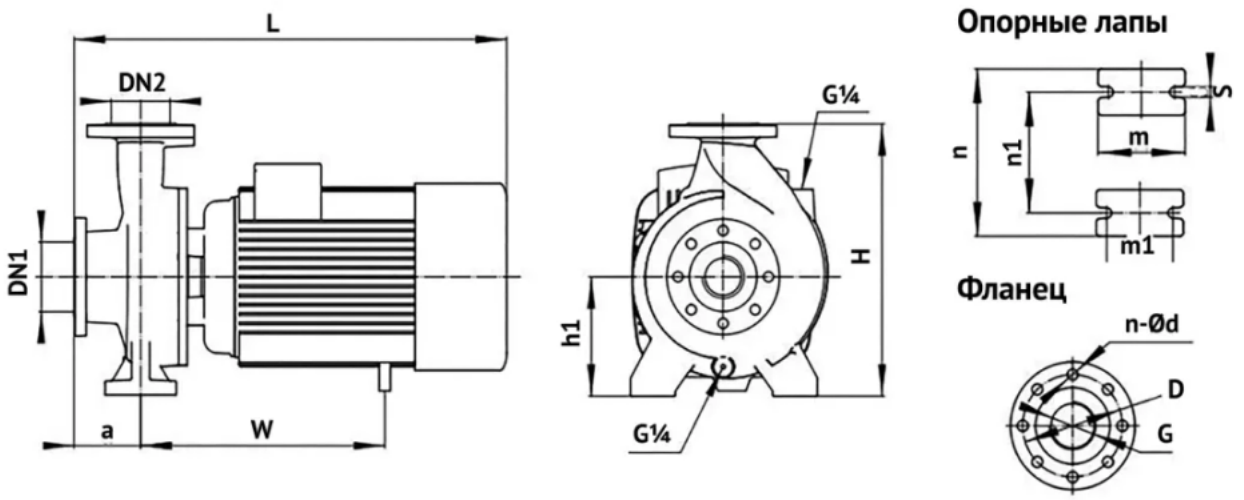

Габаритные и присоединительный размеры

Модель	Входной патрубок, мм				Выходной патрубок, мм				Опорные лапы, мм					Габаритные размеры, мм					Масса, кг
	DN1	D	G	n-Ød	DN2	D	G	n-Ød	m	m1	n	n1	s	h1	a	L	W	H	
FC32-200-4.0	50	Ø125	G2	4-Ø18	32	Ø100	G1¼"	4-Ø18	100	70	250	190	14	161	82	500	280	342	52,5

5. Данные для заказа

Наименование	Консольно-моноблочный насос FC32-200-4
Артикул	83534
Производитель (марка)	UNIPUMP
Серия	FC
Вид оборудования	Консольно-моноблочные насосы
Вес, кг	63
Гарантия, мес	24
Страна производства	Китай

6. Документация

Инструкции и паспорта

- Инструкция насосы FC

Разрешительные документы

- Декларация соответствия

3D и CAD-модели

- 3D-модель STEP, серия FC — архив UNIPUMP
- BIM-модель Revit, серия FC — архив UNIPUMP
- Чертежи DWG, серия FC — архив UNIPUMP

Прочее

- Листовка A4

Документы прилагаются к товару — в карточке товара и в архиве документов для тендера.